STÜCKLISTE FÜR ROHBAUSATZ, TÜNNI RUND 180

Pos.	Holzteile aus feinjähriger sibirische Lärche	Anzahl	Grösse der Einzelteile in mm
1	Dauben, gehobelt	50 Stück	125 x 45 x 1080
2	Boden, gehobelt und mit Nut und Kamm	18 Stück	117 x 33 x 1800
3	Bodenträger kurz	2 Stück	100 x 45 x 870
4	Bodenträger lang	2 Stück	100 x 45 x 1550
5	Sitze	5 Stück	122 x 20 x 1800
6	Ofengitter Horizontal	3 Stück	122 x 20 x 1800
7	Ofengitter Vertikal	2 Stück	42 x 42 x 970
8	Holzabdeckung Täfer, gehobelt und mit Nut und Kamm	18 Stück	117 x 20 x 1850
9	Träger für Holzabdeckung	4 Stück	70 x 42
10	Träger für Holzabdeckung, für Element bei Ofen	1 Stück	60 x 42
11	Treppe für Sandfilteranlage, gehobelt und mit Nut und Kamm	11 Stück	122 x 20 x 1800
12	Abstandhalter für Deckel, Verstrebungen für Treppe und Sitze	12 Stück	125 x 45 x ca 500

Pos.	Schrauben und Verbindungsteile	Anzahl	Verwendung
13	Schrauben 5 x 90	25 Stück	Bodenträger
14	Schrauben 4,5 x 42	350 Stück	Holzabdeckung + Sandfiltertreppe
15	Schrauben 4,5 x 45, A2	20 Stück	Ofengitter
16	Schrauben 4,5 x 30, A2	8 Stück	Sitzbank Befestigung
17	Schrauben 4,5 x 40, A2	42 Stück	Sitzbank
18	Ofenrahmen, mit Schrauben 4 x 20, A2	1 Set	Holzabdeckung
19	Befestigungswinkel, A2	6 Stück	Sitzbank
20	Füsse Höhenverstellbar M8 x 30	4 Stück	Sandfiltertreppe
21	Lamellos Holzverbinder	50 Stück	zwischen den Dauben

Pos.	Zubehörteile	Anzahl	Verwendung
22	Spannringe komplett, A2	3 Stück	ab Boden Unterkant Spannring: 10cm, 24cm, 94cm
23	Überlauf kpl. aus Messing und A2	1 Stück	Boden, mittig von einer Bodenlatte
24	Seil	12m	Griff zu Holzabdeckung
	Leinöl 1Liter	1 Stück	zum imprägnieren auf der Aussenseite

Pos.	Hotpot Innenofen	Anzahl	
25	Innenofen mit Befestigungsschrauben, A2	1 Stück	an Wandbefestigen mit Stockschrauben
26	Schornsteinelement à 1m	2 Stück	
27	Schornsteinabdeckelement	1 Stück	
28	Schornstein Schutzelement	1 Stück	
	Ascheschaufel	1 Stück	

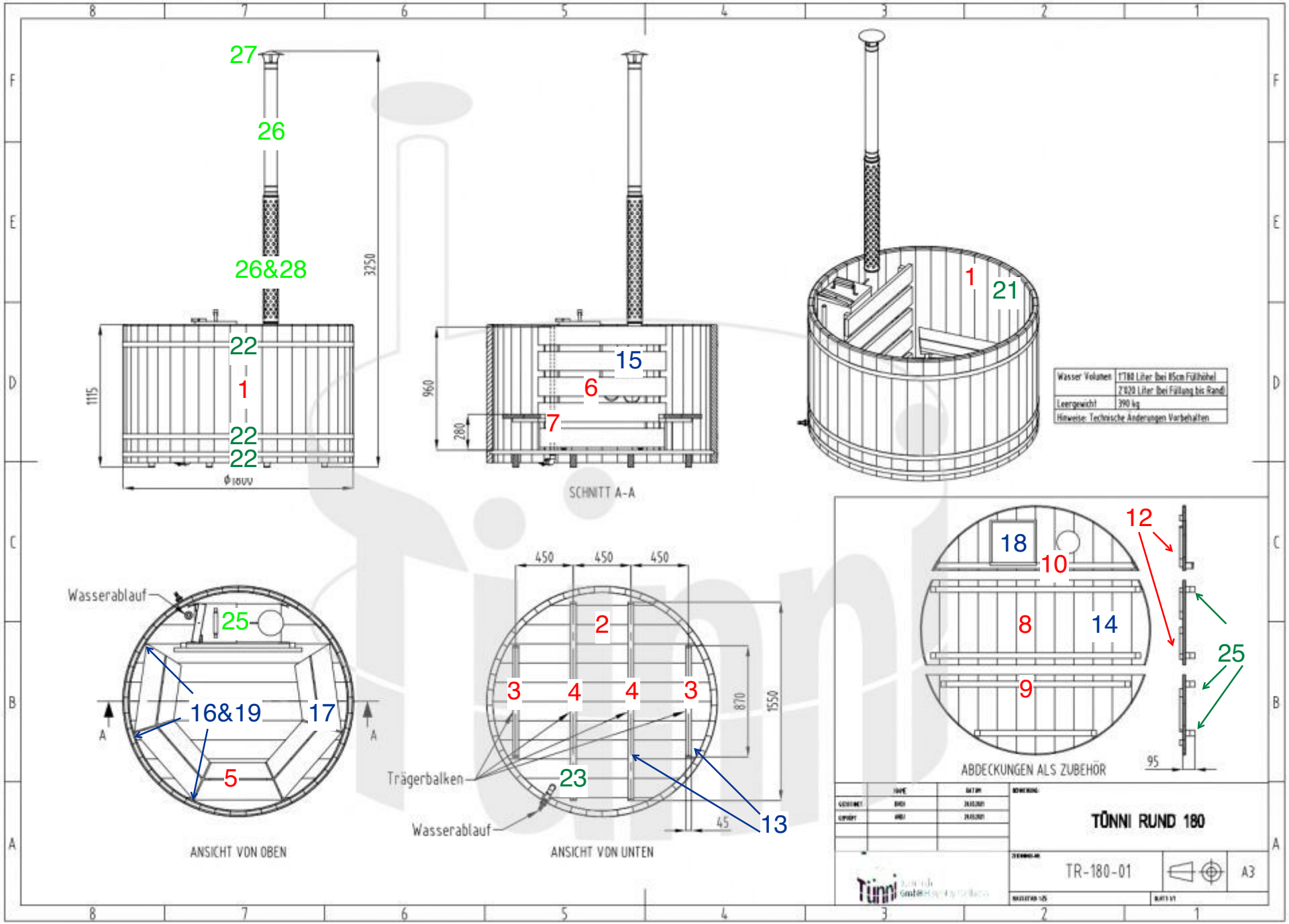
27
26
26&28
3250
22
1
22
22
1115
Ø1800
960
280
15
6
7
SCHNITT A-A
1
21
Wasser Volumen
1'780 Liter (bei 85cm Füllhöhe)
2'820 Liter (bei Füllung bis Rand)
Leergewicht
390 kg
Hinweise: Technische Änderungen Vorbehalten
Wasserablauf
25
16&19
17
5
A
A
ANSICHT VON OBEN
450
450
450
2
3
4
4
3
870
1550
Trägerbalken
23
Wasserablauf
45
13
ANSICHT VON UNTEN
18
10
12
8
14
9
25
95
ABDECKUNGEN ALS ZUBEHÖR
TÜNNI RUND 180
TR-180-01
A3

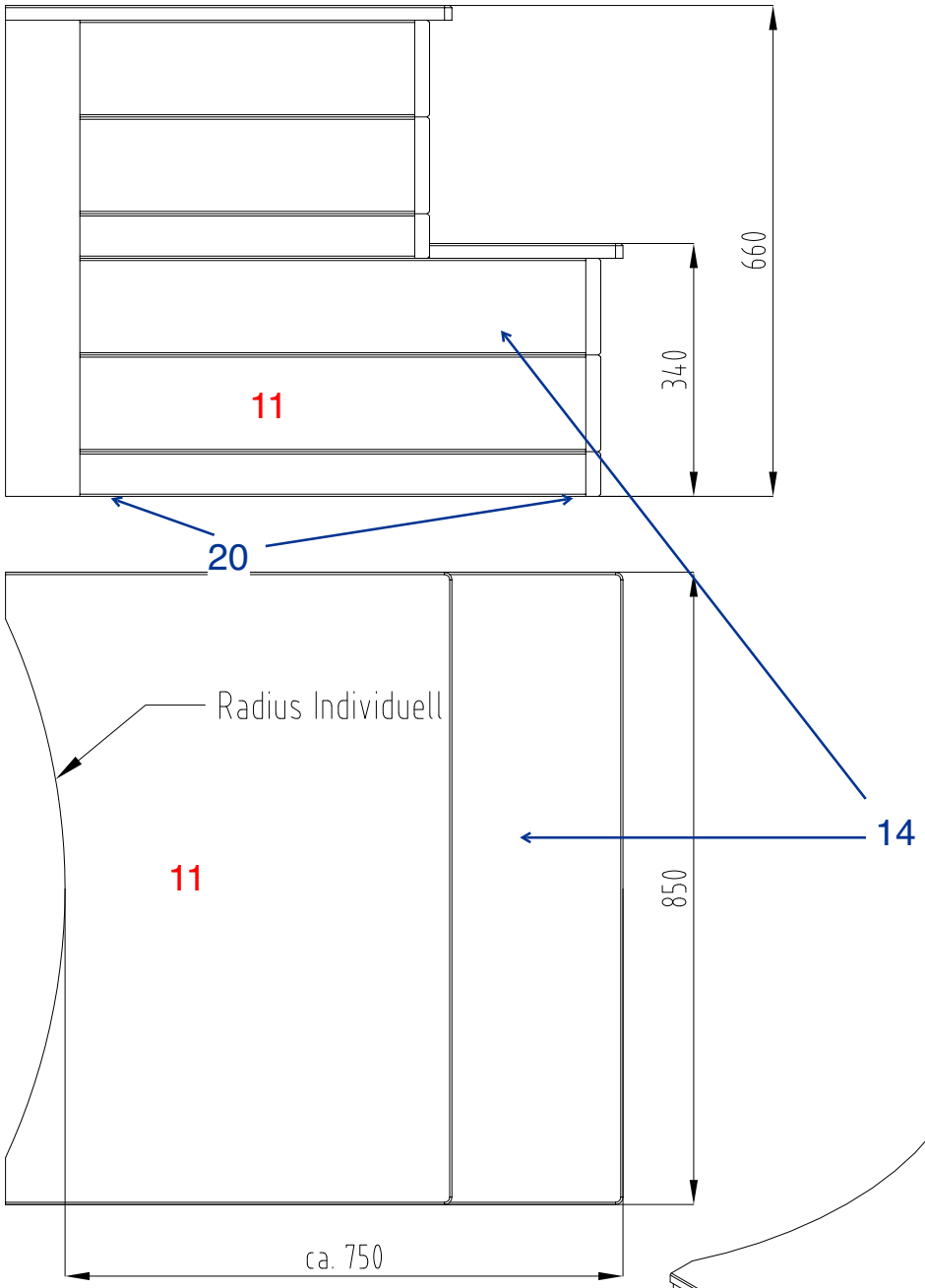

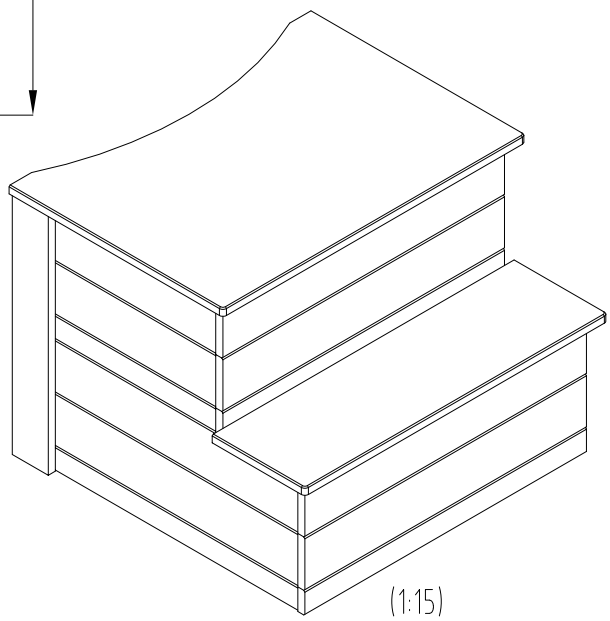

	NAME	DATUM
GEZEICHNET	BUCH	20.03.2021
GEPRÜFT	ANDJ	20.03.2021

BENNENUNG:

TÜNNI TREPPE SANDFILTER 2 SCHRITTE

ZEICHNUNGS-NR.

TTS-2S-01

A4

MASSSTAB: 1:10 (1:15)

BLATT: 1/1

Tünni luenni.ch GmbH Hotpot & Wellness