Montageanleitung Grillkota 4.5m2

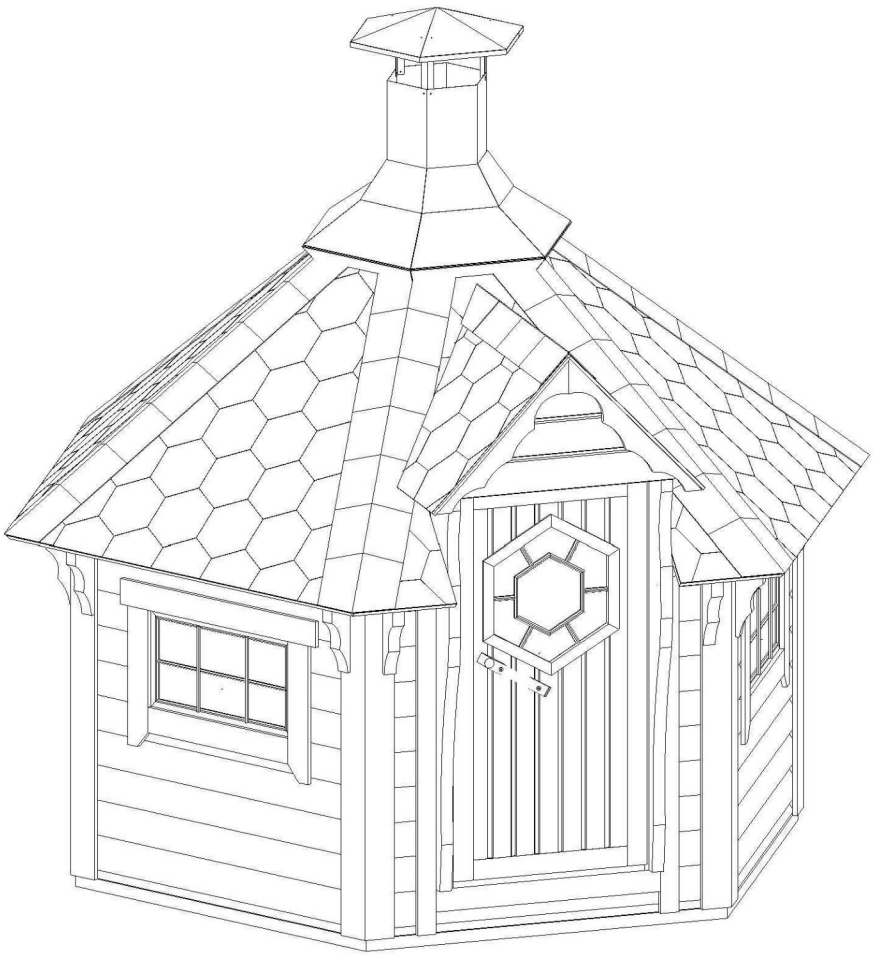

WICHTIG, BEACHTEN SIE DIE FUNDAMENT HINWEISE AUF:

https://tuenni.ch/sauna-grill_fundament-planung

1. Grillkota 4.5m2				
Nr.	Detail		Stück	
1	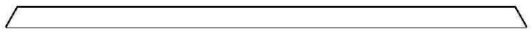		6	
2	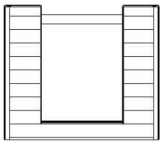		1	
3	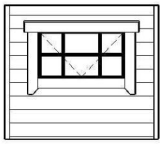		3	
4	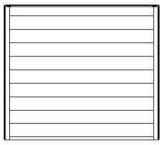		2	
5			12	
6			14	
7	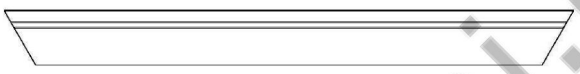		5	
8			2	
9			6	
10	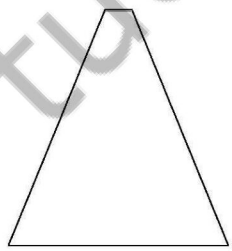		5	
11	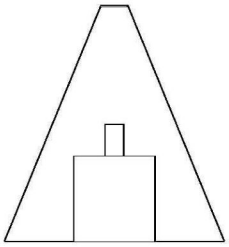		1	
12	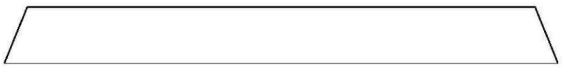		5	
12.1			2	

tuenni.ch

2. Grillkota 4.5m2

Nr.	Detail	Stück	
13	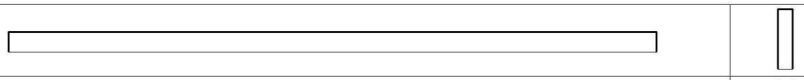	6	
14		4	
14.1	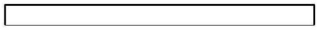	2	
15		2	
16	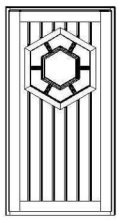	1	
17		2	
18	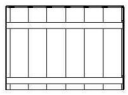	1	
19	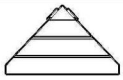	1	
20	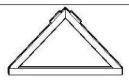	1	
21	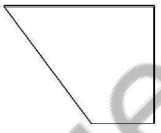	1	
22	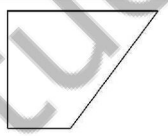	1	
23	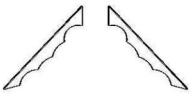	2	
23.1		2	
24	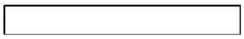	1	
25	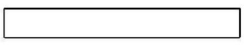	1	
26		2	
26.1		2	
27	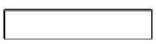	2	
28		6	

tuenni.ch

3. Grillkota 4.5m2				
Nr.	Detail		Stück	
29	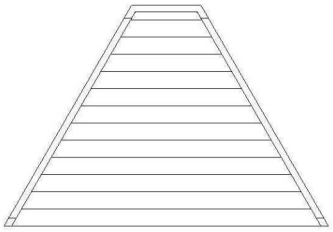		6	
30	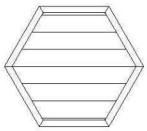		1	
31	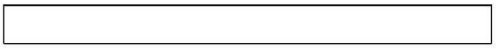		6	
32			6	
33	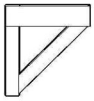		6	
34	Text Text		3	
35	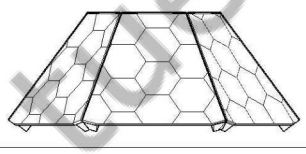		1	

tigenni.ch

4. Grillkota 4.5m2			
Nr.	Detail	Stück	
A1	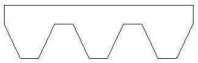	22	
A2		2	
A3	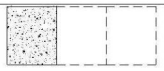	65	
A4		119	
A5		14	
A6		14	
A7		75	
A8		160	
A9		125	
A10		255	
A11		18	
A12		1p	

tuenni.ch

1. Grillkota 4.5m2

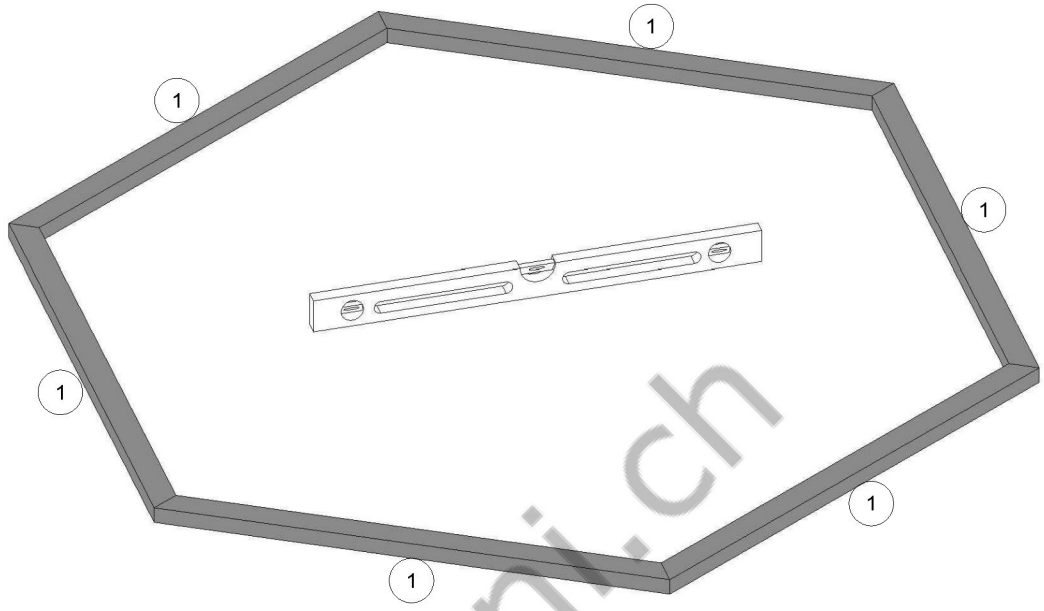

tuenni.ch

1

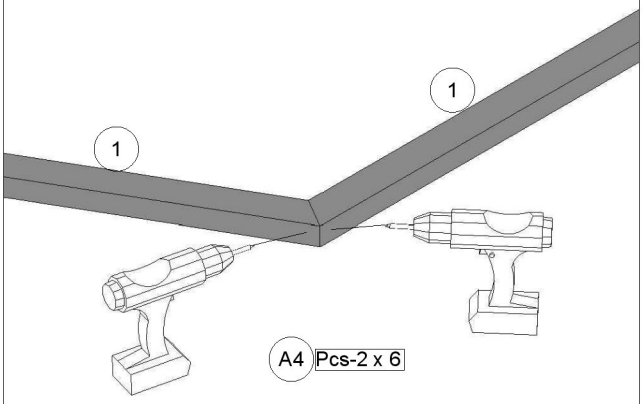

2

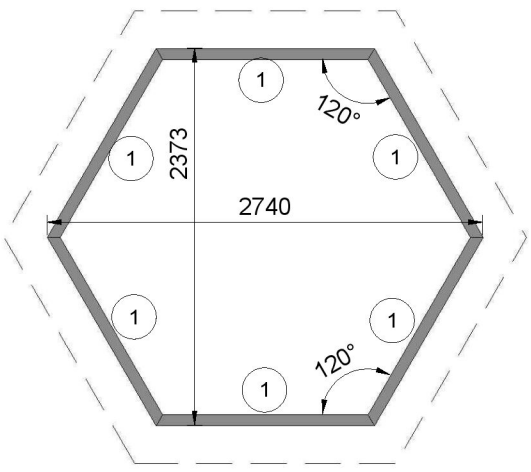

2. Grillkota 4.5m2

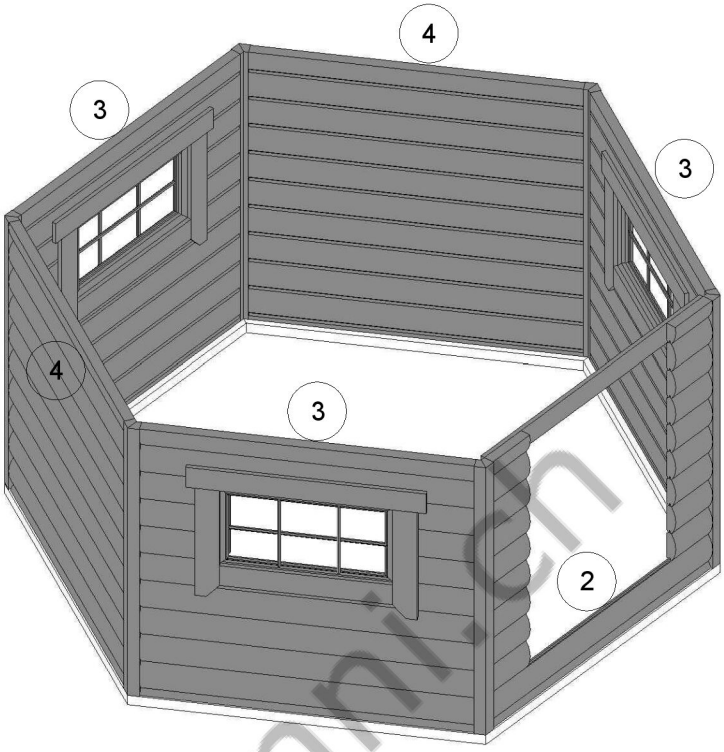

tuenni.cn

1

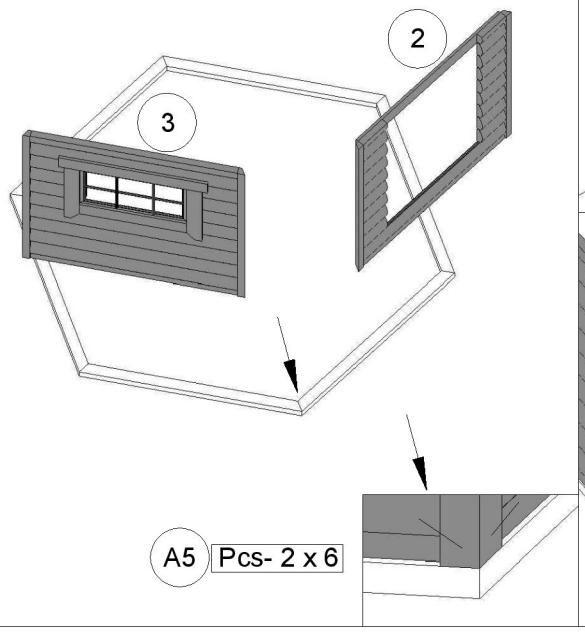

2

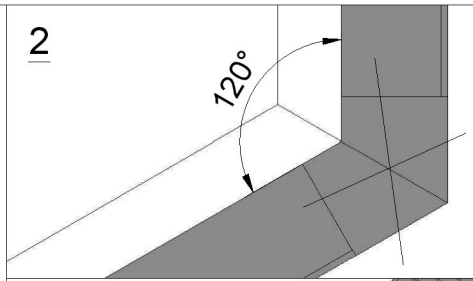

3

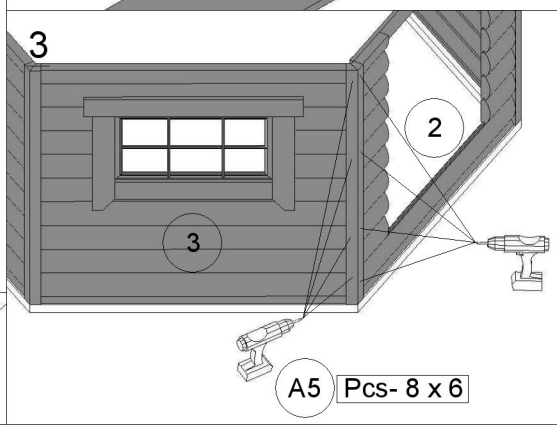

3. Grillkota 4.5m2

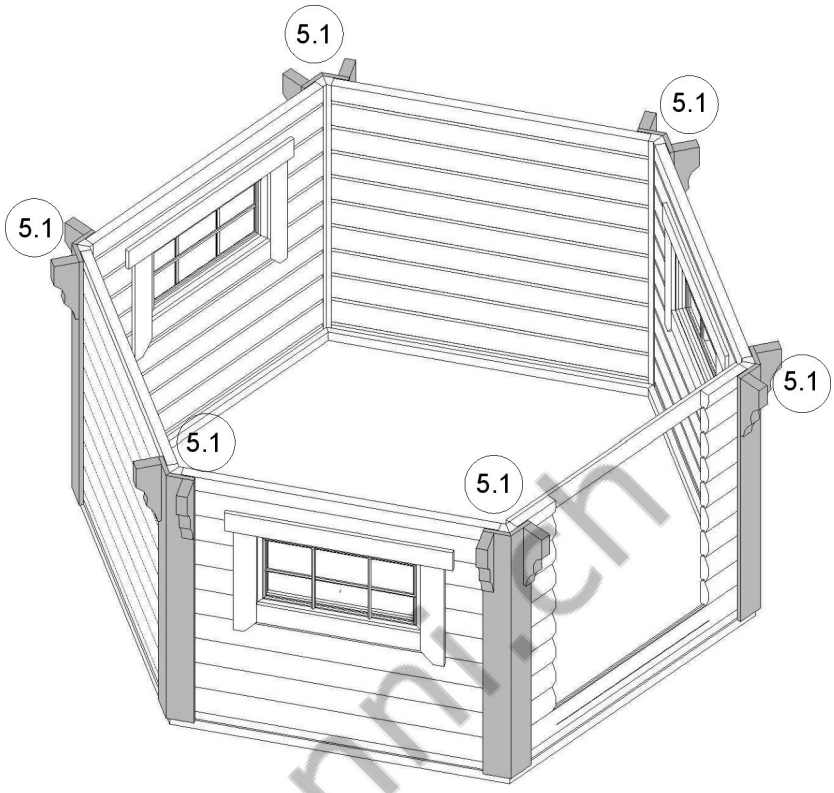

tuenny.ch

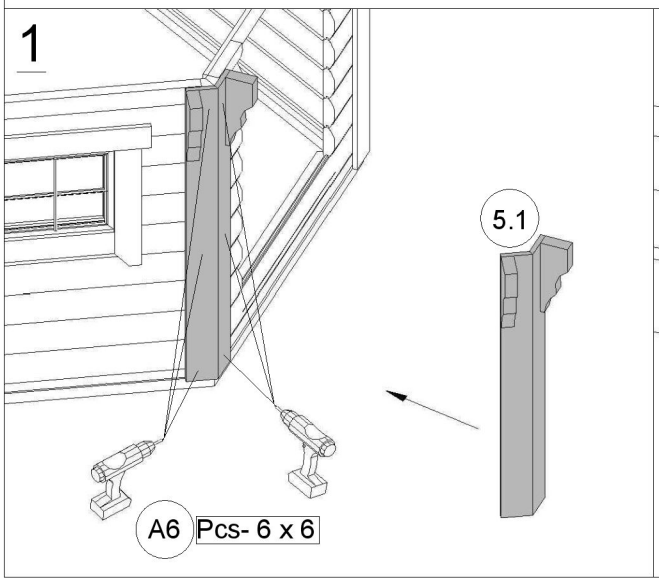

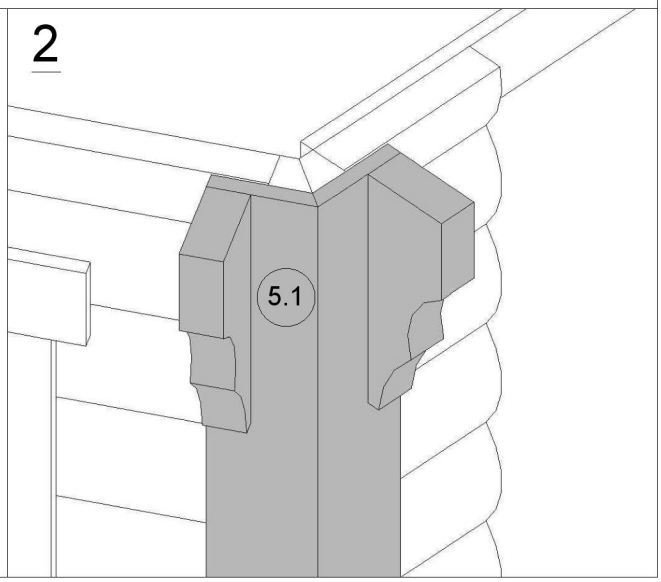

4. Grillkota 4.5m2

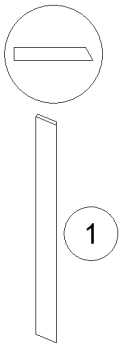

M-18x95x1415-F
(Nr.6)

3 x12
M-45x95x270-CNC
(Nr.5)

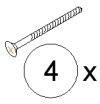

T-BC-4x70

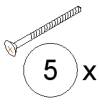

T-BC-4x50

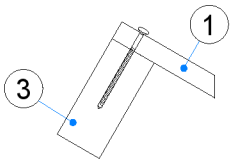

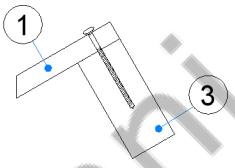

GR-6k-Apd-1415

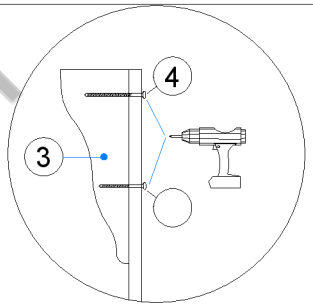

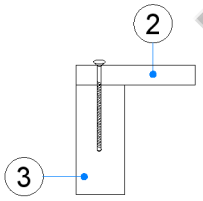

GR-Apd(k)-1415

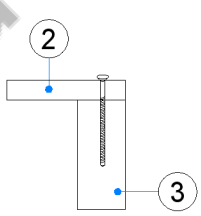

GR-Apd(d)-1415

5.1

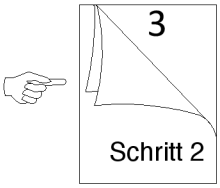

tuenni.ch

5. Grillkota 4.5m2

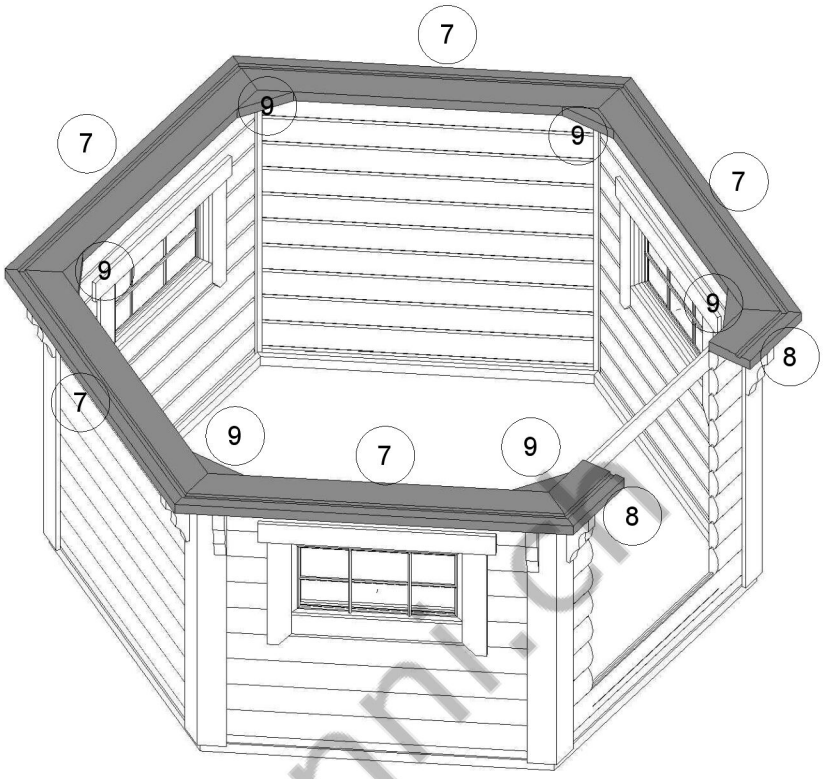

tuemn.cn

1

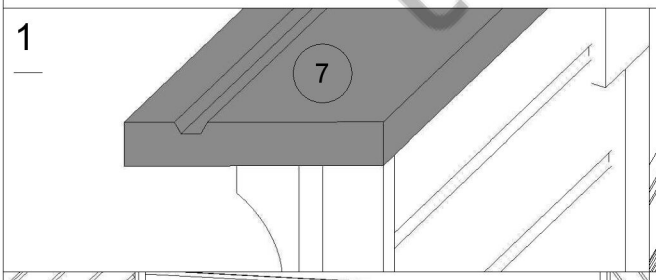

2

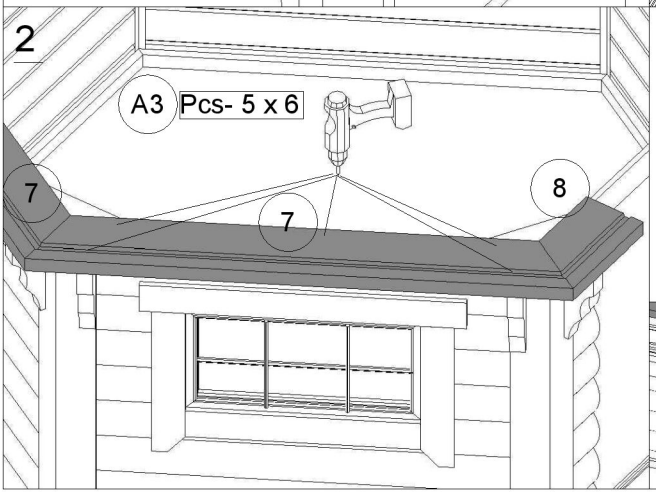

3

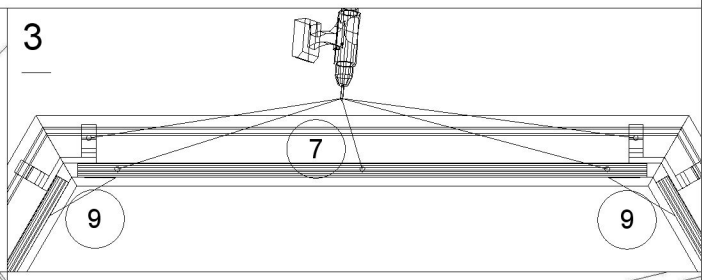

4

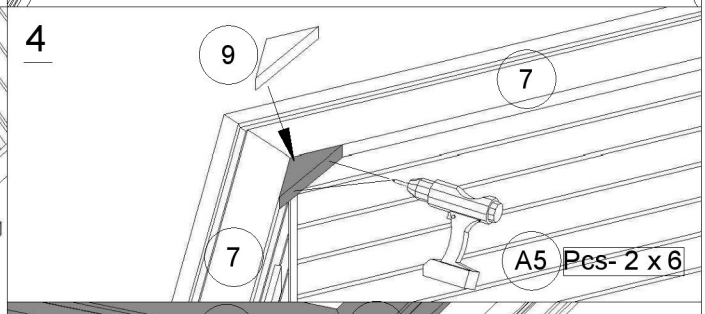

5

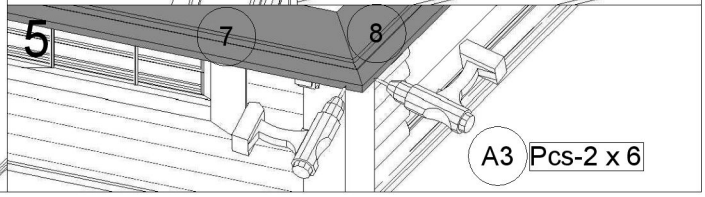

6. Grillkota 4.5m2

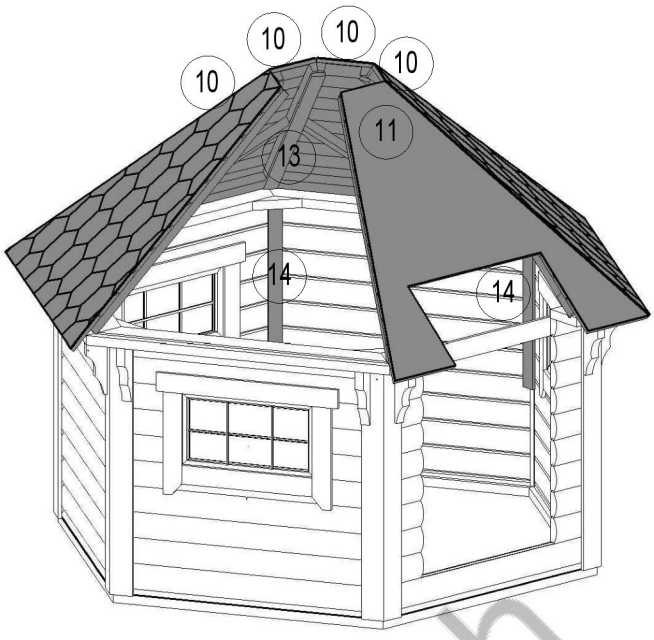

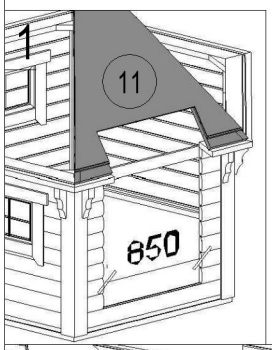

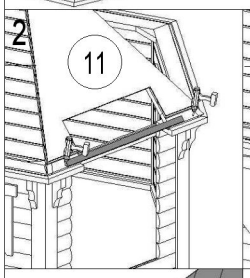

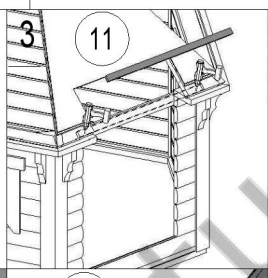

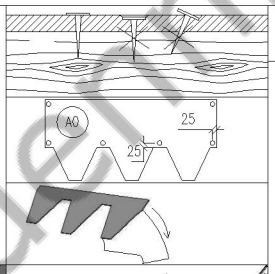

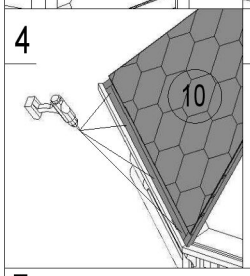

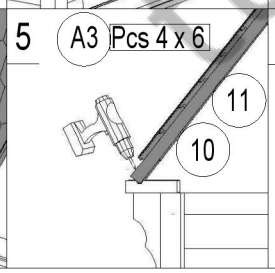

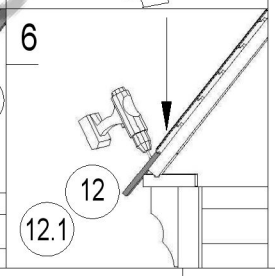

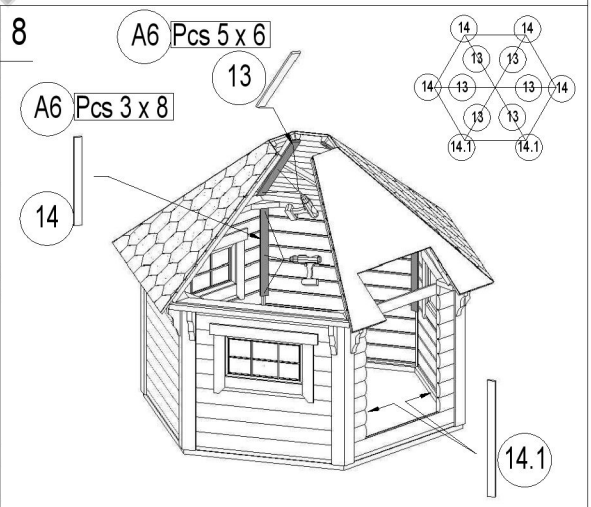

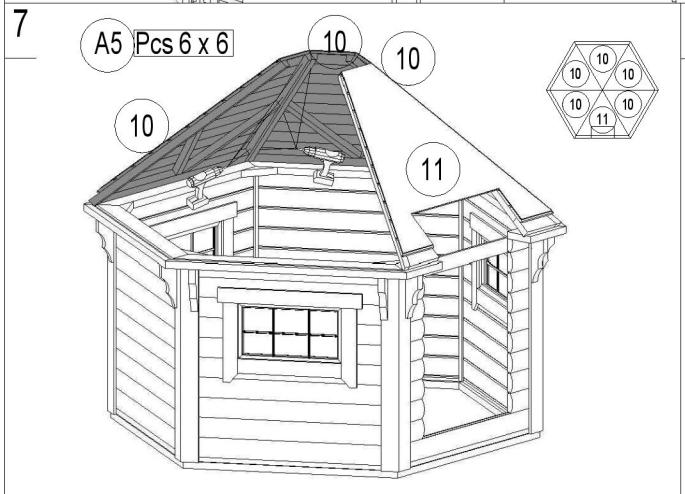

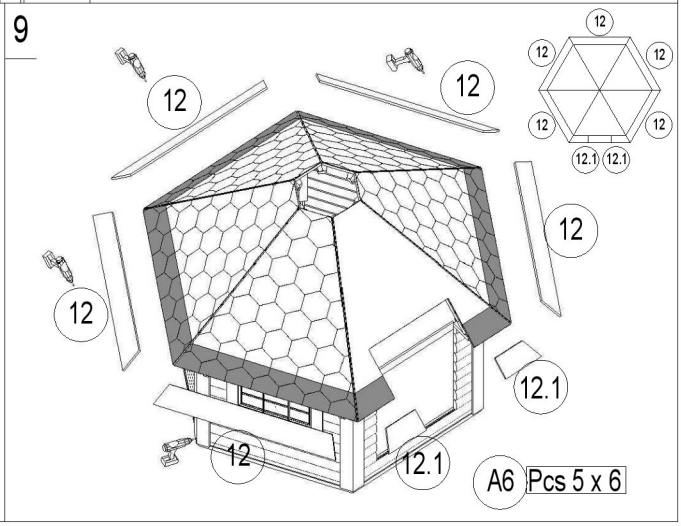

fuermi.ch

7. Grillkota 4.5m2

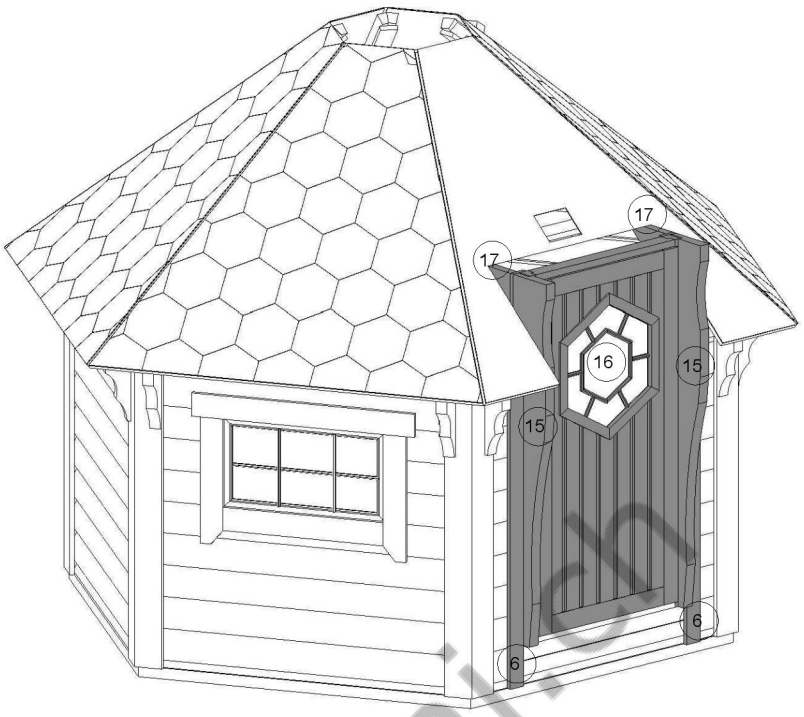

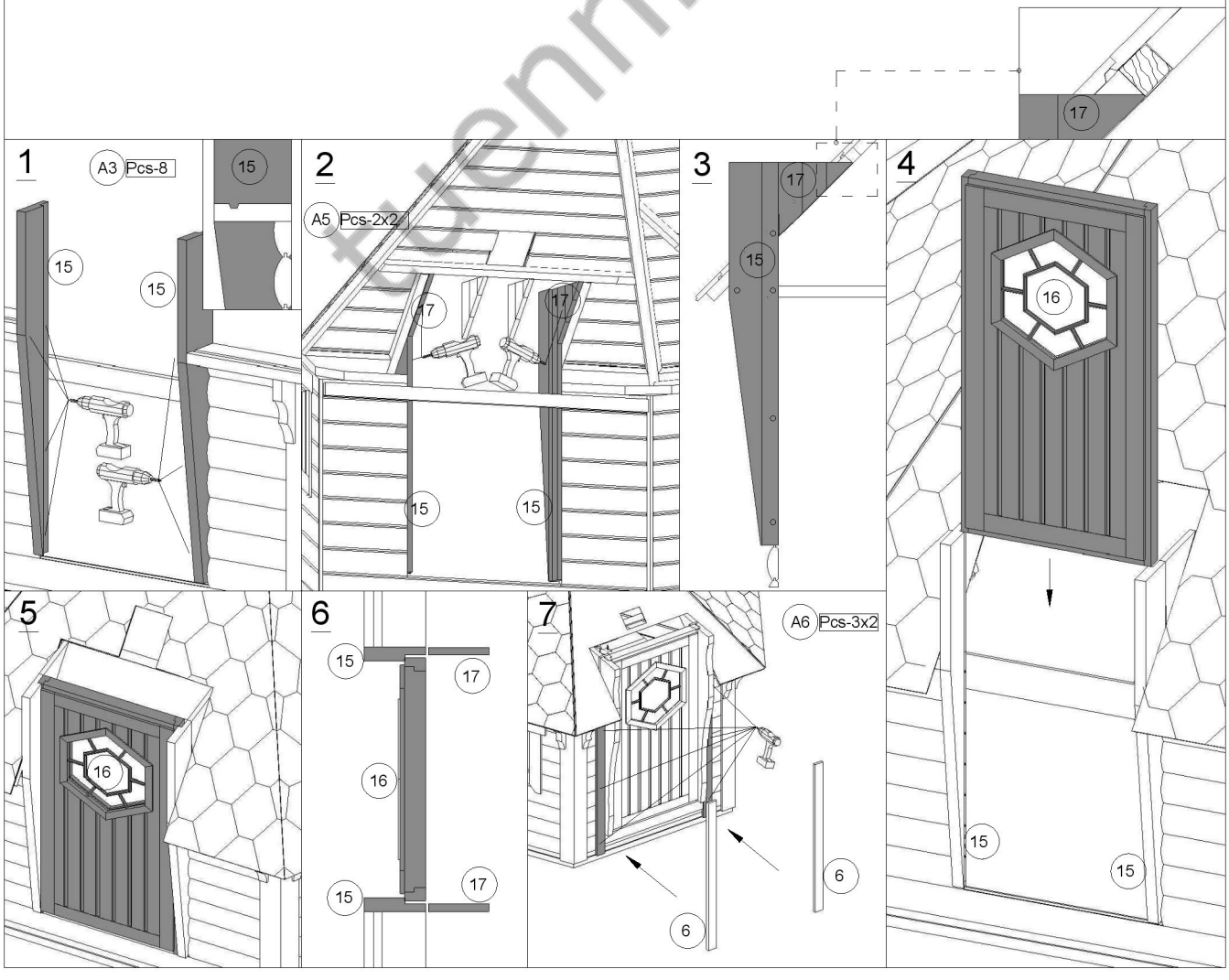

tuenni.ch

8. Grillkota 4.5m2

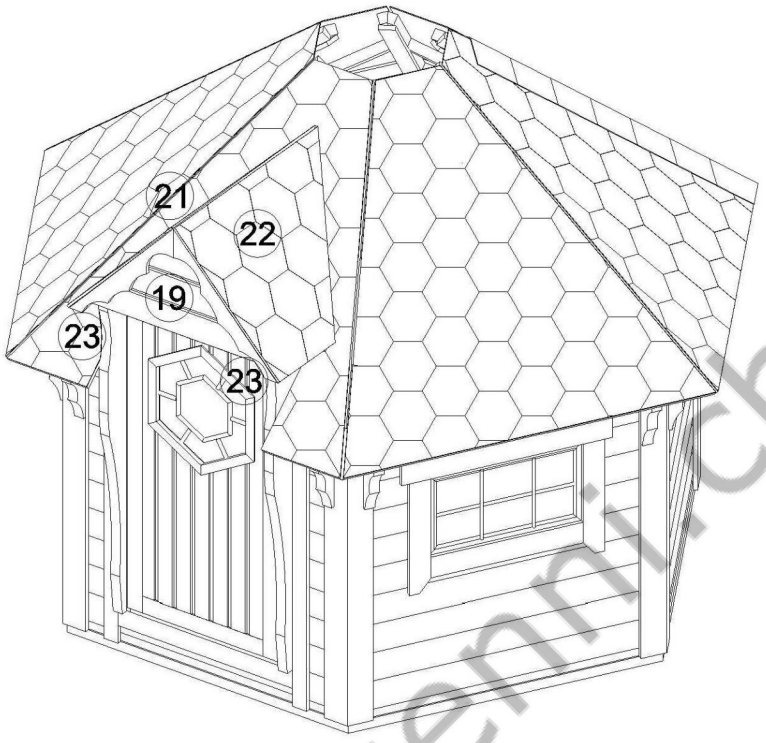

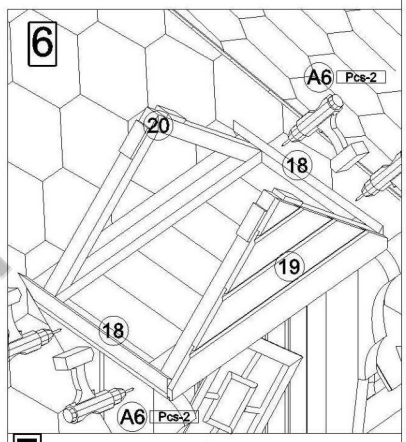

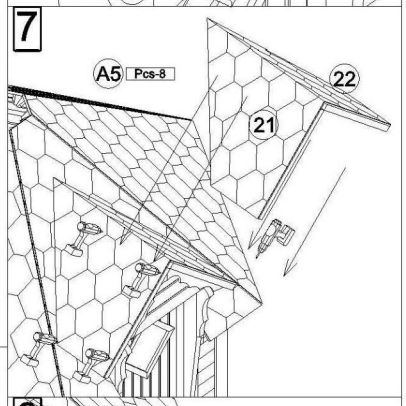

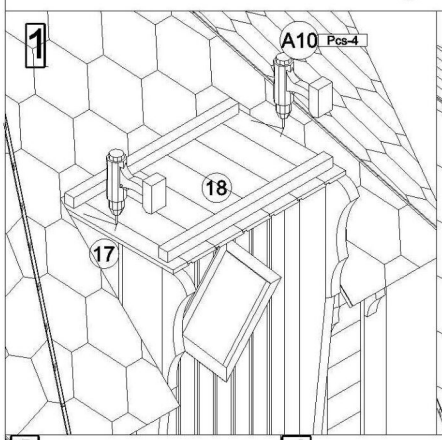

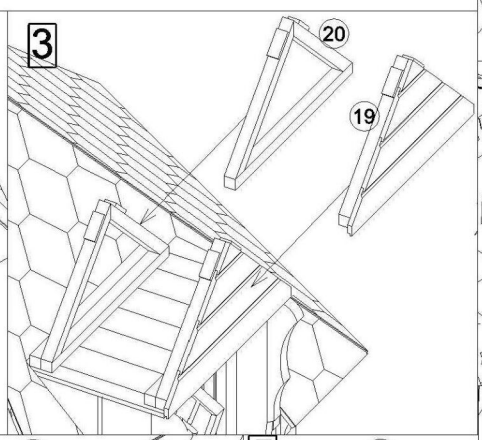

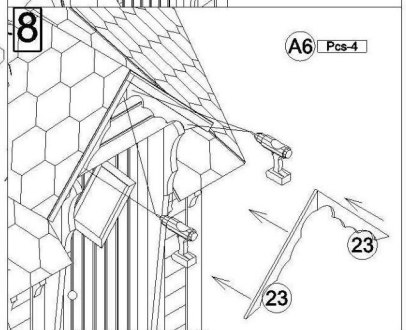

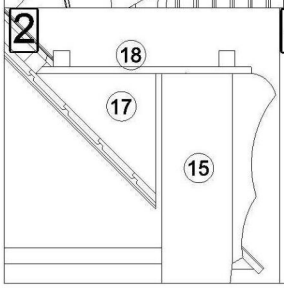

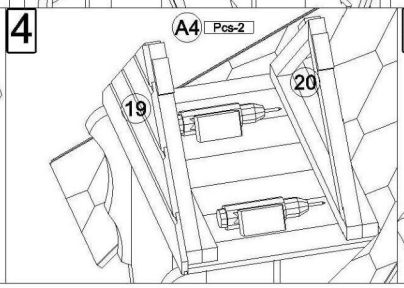

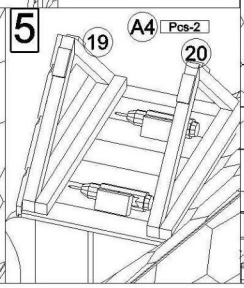

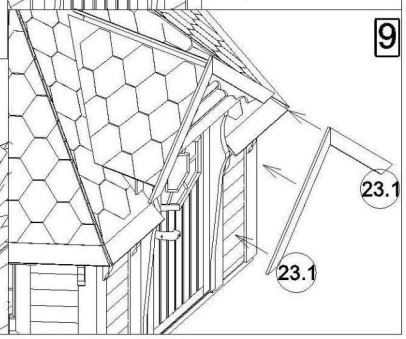

tuemich

9. Grillkota 4.5m2

1

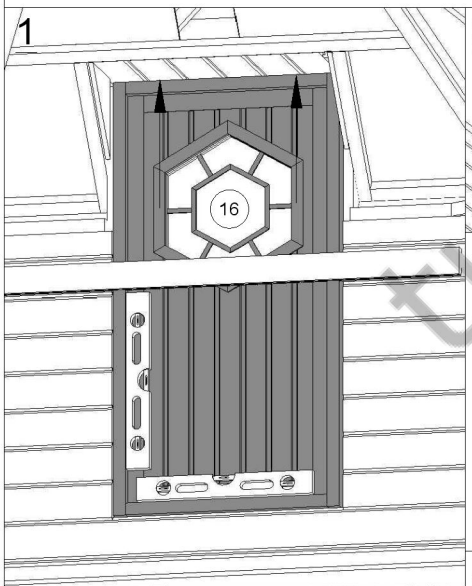

2

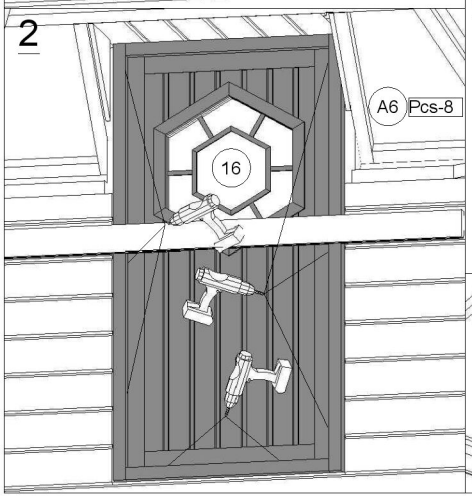

3

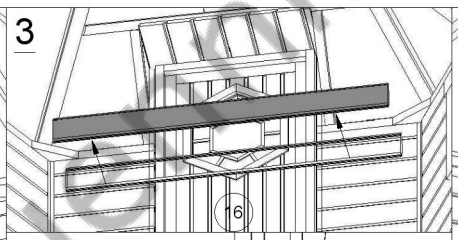

4

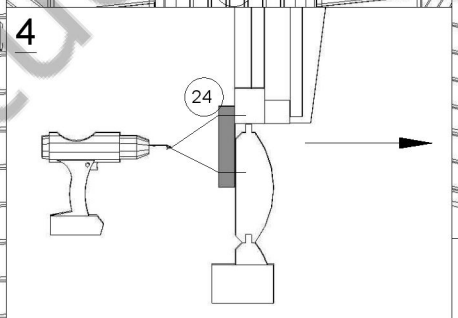

5

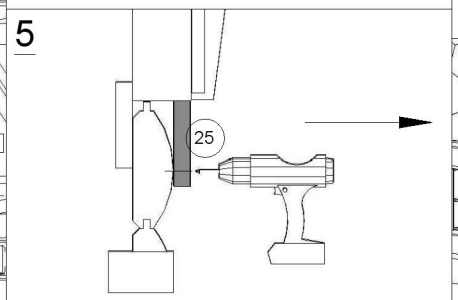

6

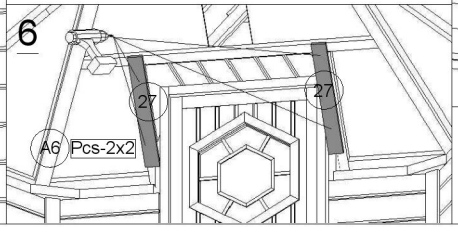

7

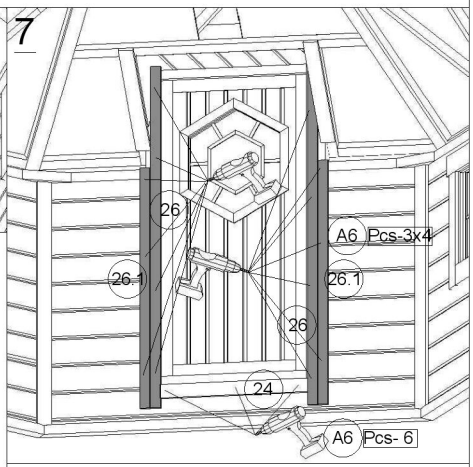

8

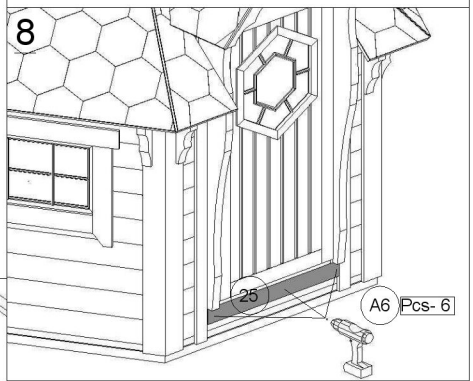

tubimi.ch

10. Grillkota 4.5m2 Boden

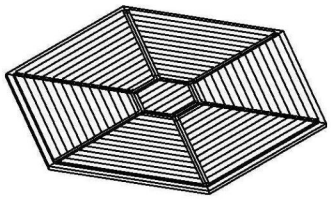

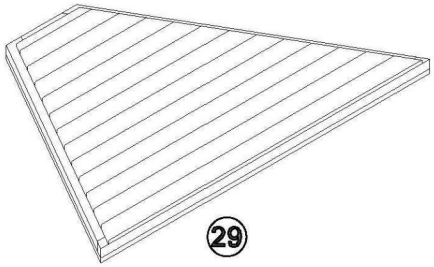

Schritt 1

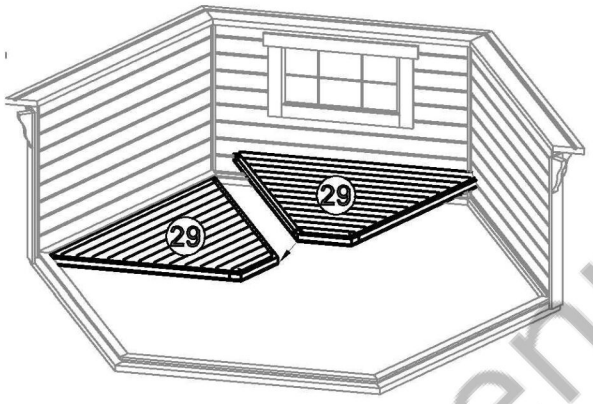

Schritt 2

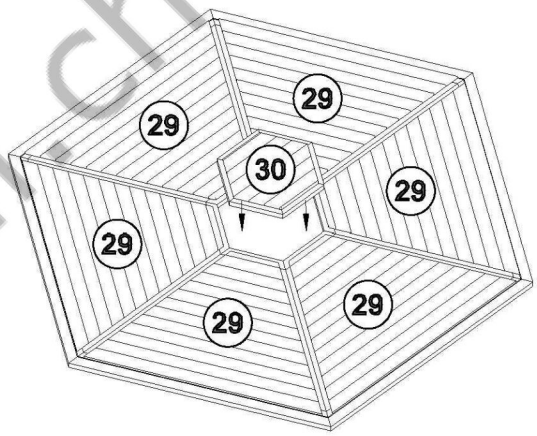

Schritt 3

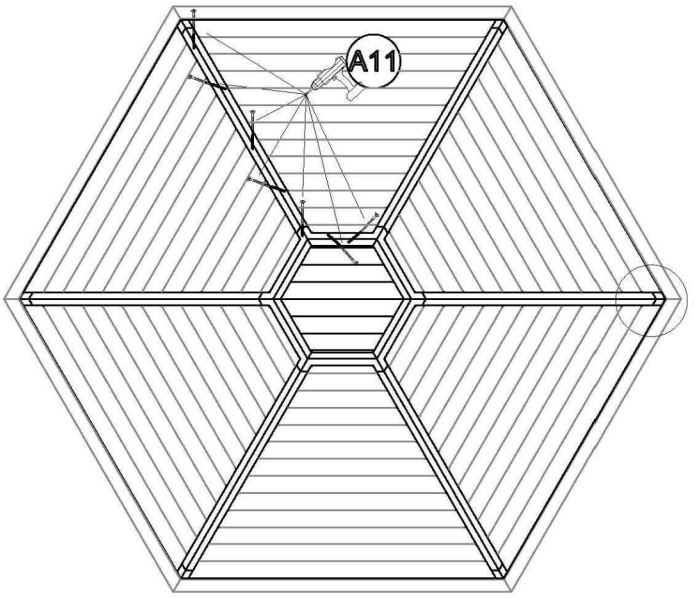

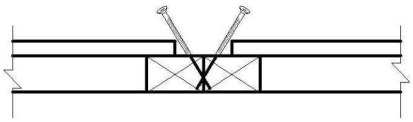

tuenni.ch

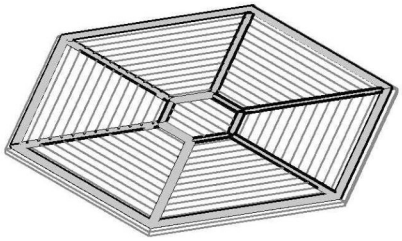

11. Grillkota 4.5m2 Boden

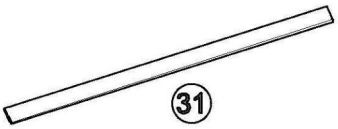

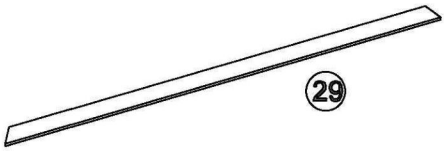

Schritt 1

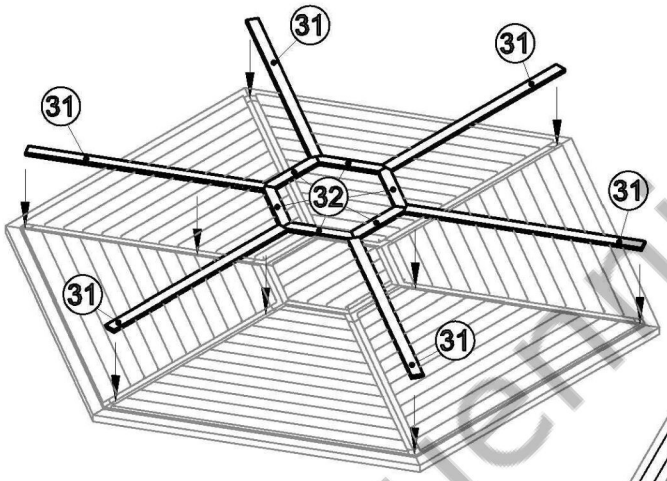

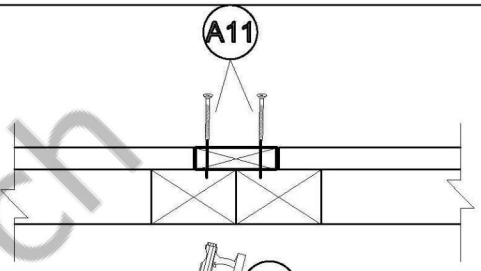

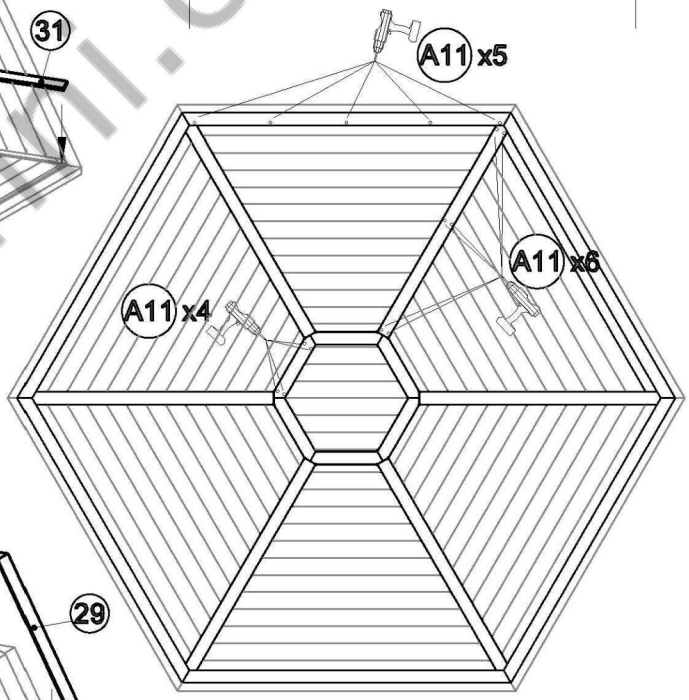

Schritt 2

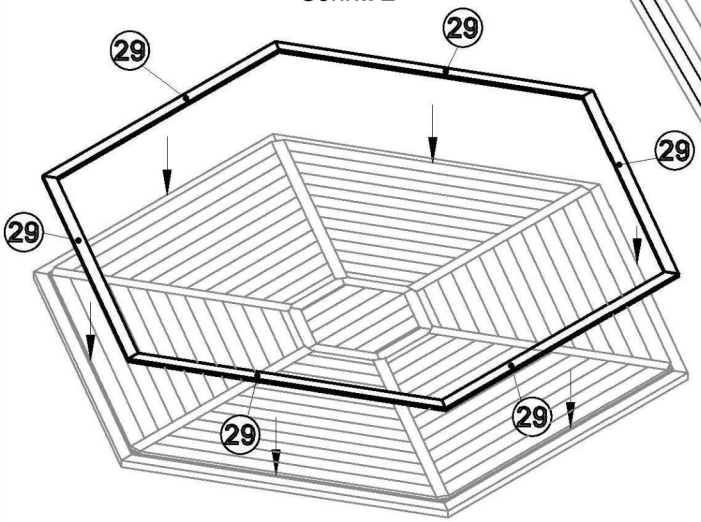

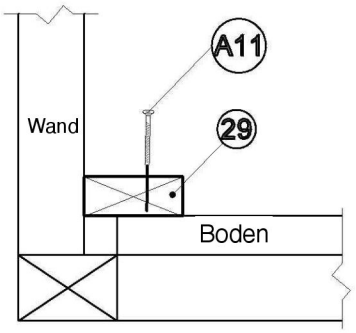

tuchmi.ch

12. Grillkota 4.5m2 Sitzbänke

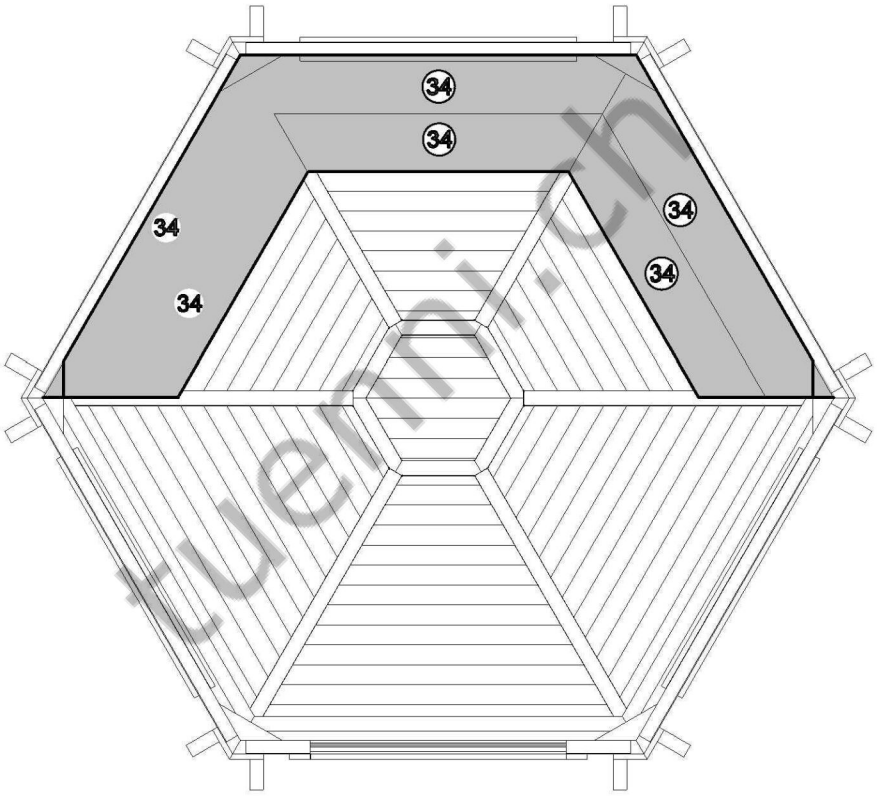

tuemi.ch

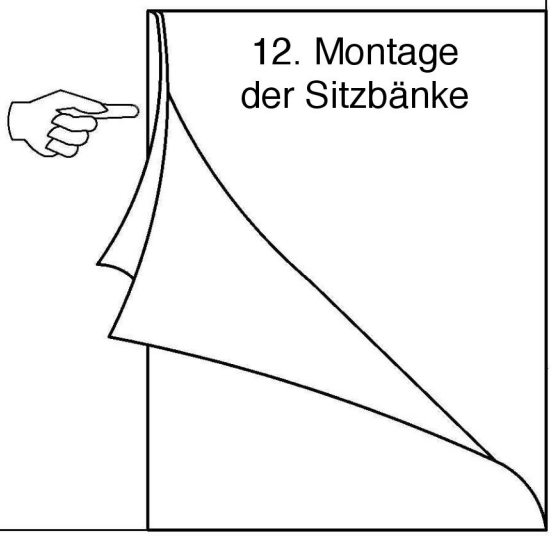

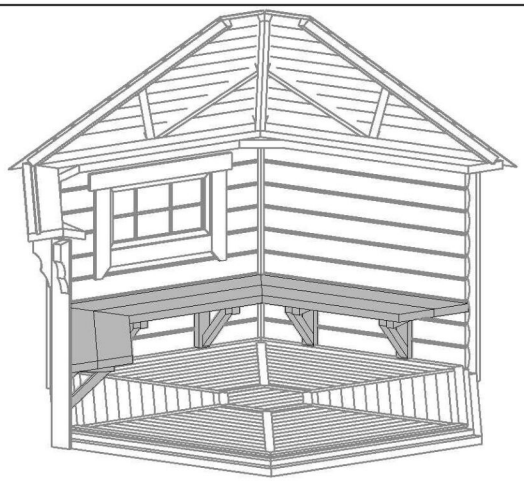

12. Grillkota 4.5m2 Sitzbänke

Schritt 1

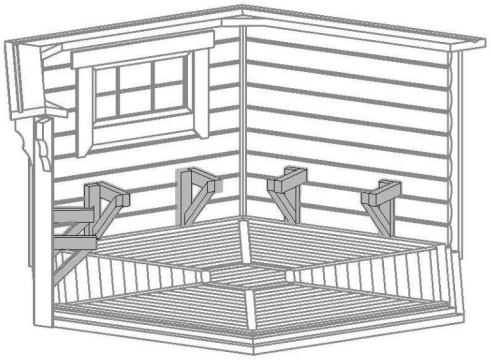

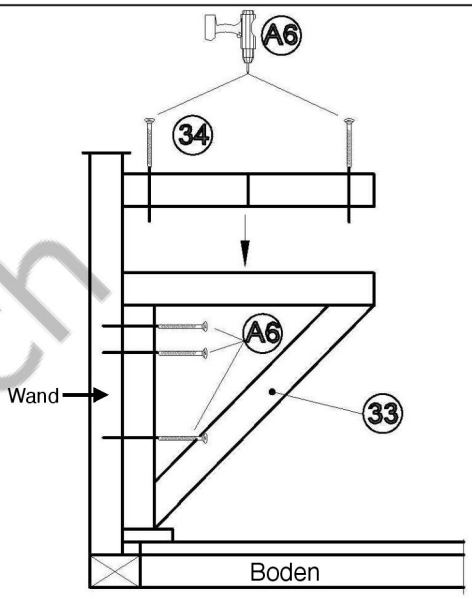

Schritt 2

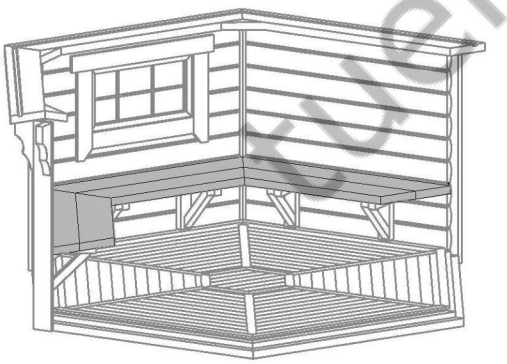

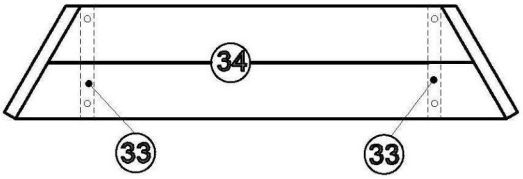

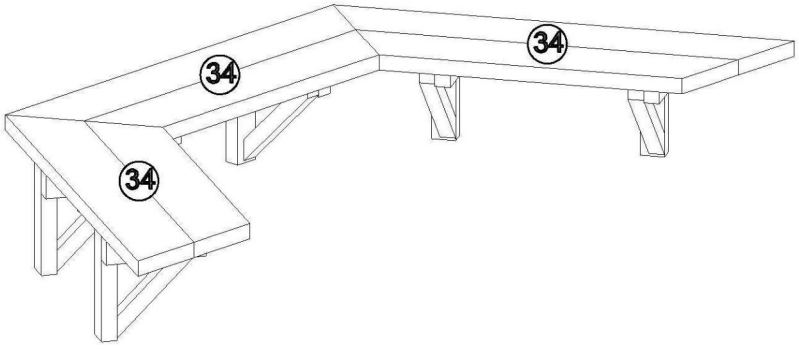

fuenni.ch

13. Grillkota 4.5m2

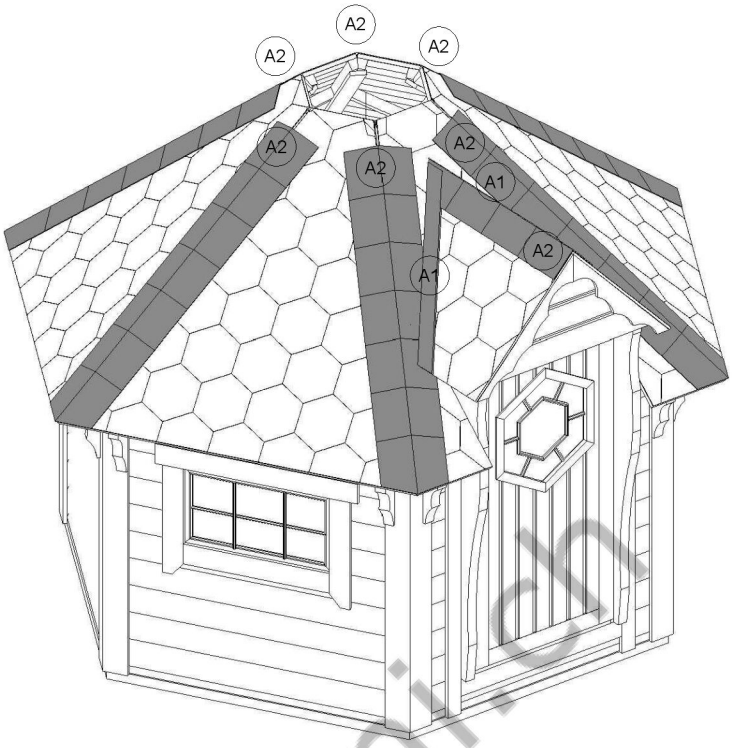

tuennich

1

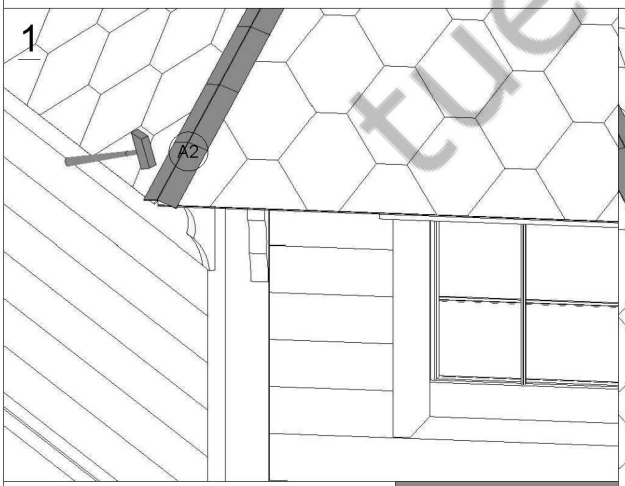

2

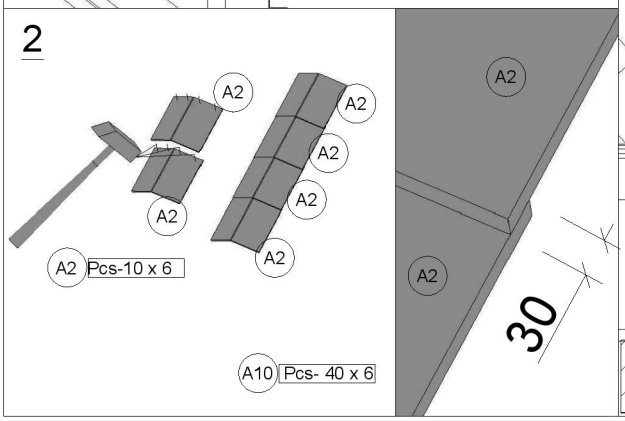

3

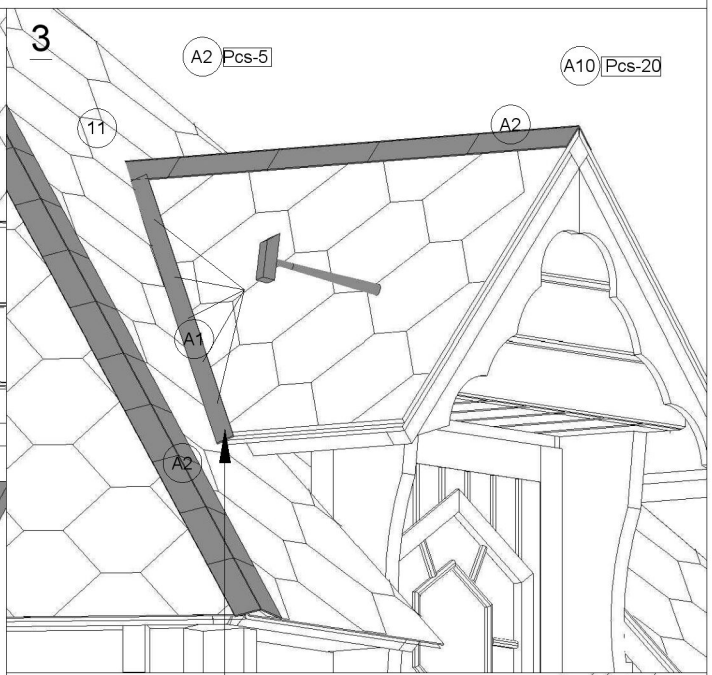

4

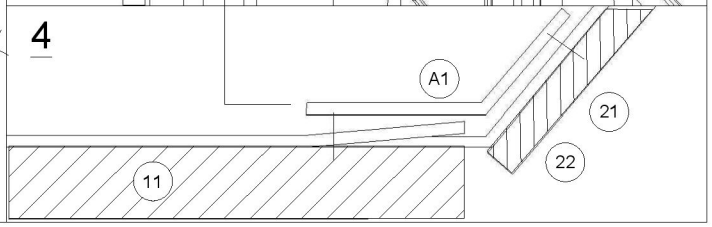

14. Grillkota 4.5m2

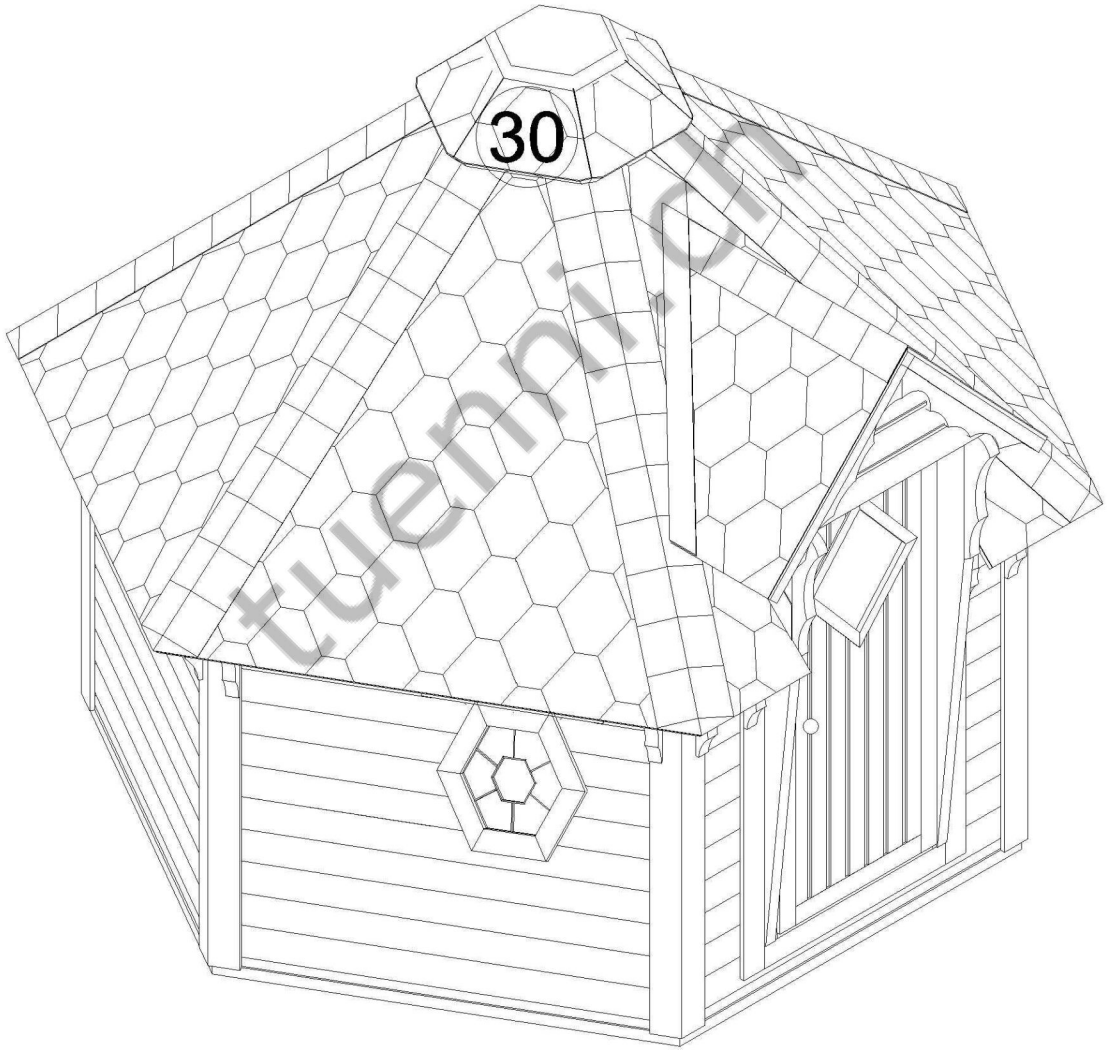

tuemi.ch

15. Grillkota 4.5m2

1

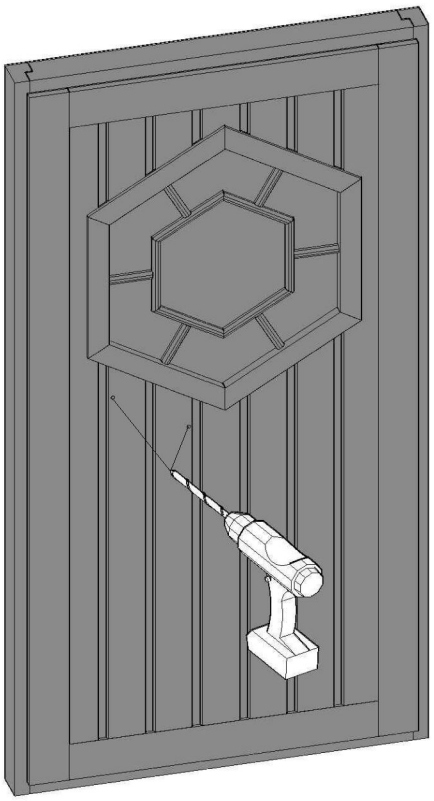

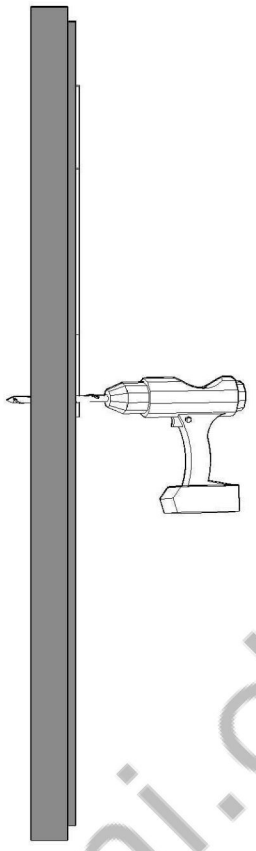

2

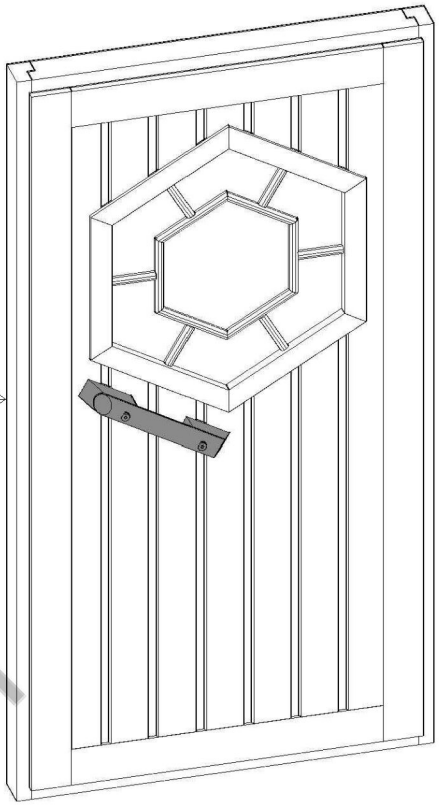

3

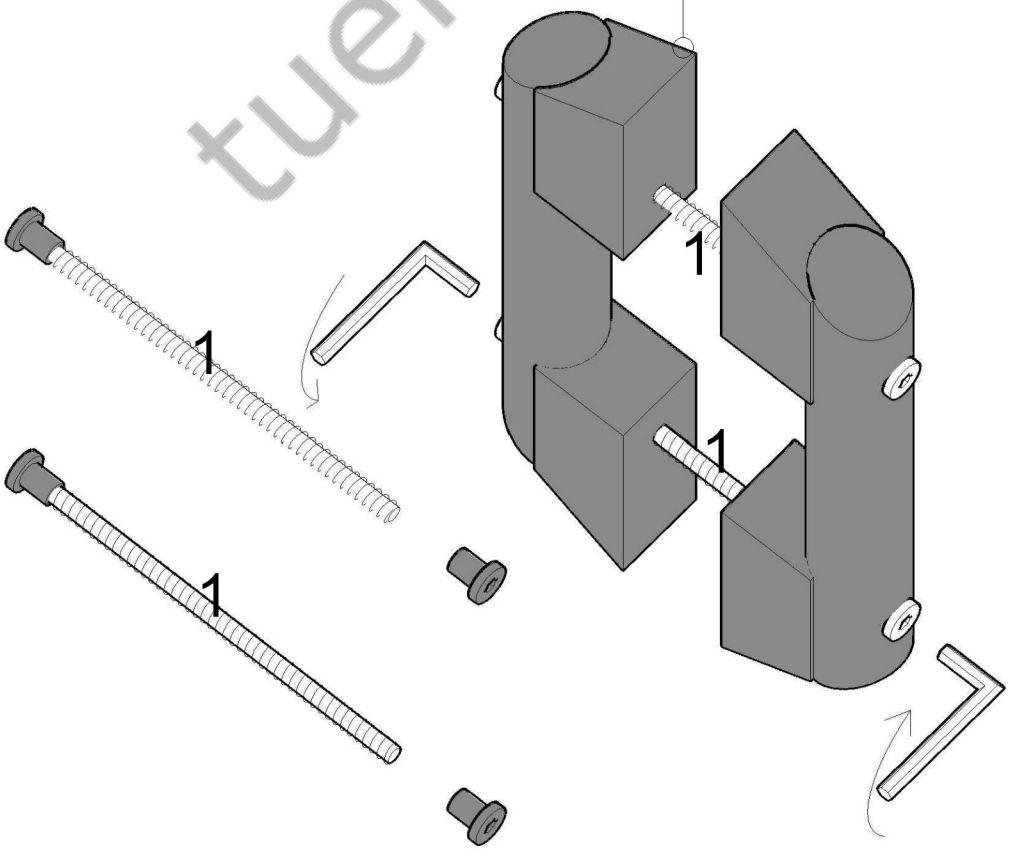

tuenni.ch